МИРАН

MARINEQ
ГРУППА КОМПАНИЙ

ТИФОН «МИРАН ТП2075-24»

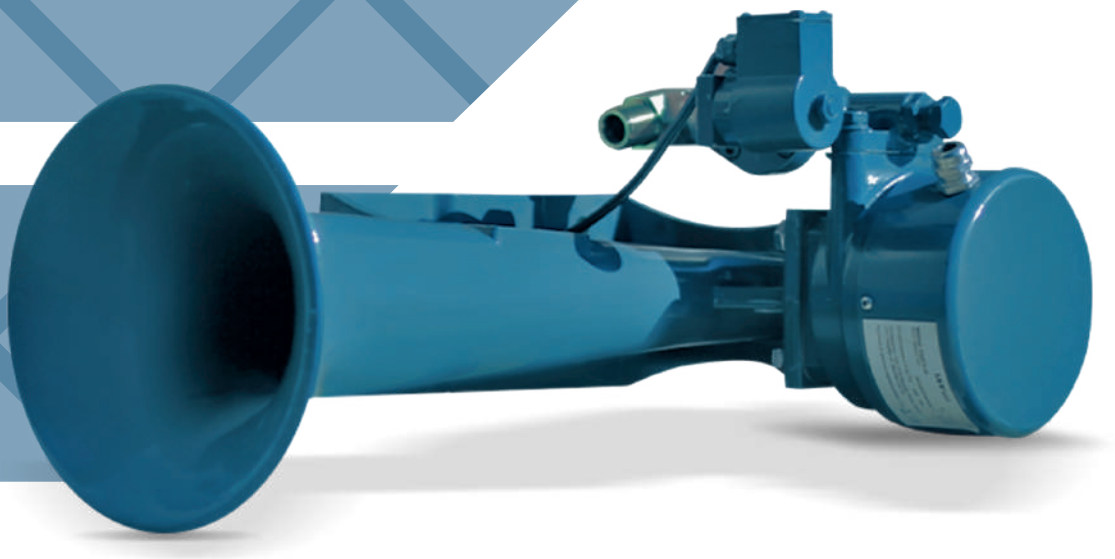

РУКОВОДСТВО ПО ЭКСПЛУАТАЦИИ

Содержание

1 Общая информация..... 3
2 Технические характеристики. 3
3 Габаритные и установочные размеры..... 4
4 Внешний вид устройств тифона. 7
5 Подготовка к работе и подключение..... 8
6 Работа. 11
7 Транспортирование и хранение. 11
8 Утилизация. 11

1 Общая информация.

Тифон «Миран ТП2075-24» (далее по тексту – тифон) предназначен для ручной и автоматической подачи звуковых сигналов на судах длиной от 20 до 75 метров.

Тифон поставляется в следующем составе:

- тифон ТП2075-24;
- блок согласующих реле БСР-24;
- поста кнопочного ПК-1 / ПК-1Н (опция);
- панели автоматического запуска ПЗ-12 (опция).

Пост кнопочный ПК-1 и панель автоматического запуска ПЗ-12 предназначены для монтажа в пульт.

Пост кнопочный ПК-1Н предназначен для навесного монтажа.

Для навесного монтажа панели автоматического запуска ПЗ-12 применяется корпус КМ04.

2 Технические характеристики.

Основные технические характеристики тифона «Миран ТП2075-24» приведены в таблице 2.1.

Таблица 2.1

Наименование параметра	Значение
Напряжение электромагнитного клапана, В	24
Мощность, потребляемая электромагнитным клапаном, Вт	45
Давление воздуха, МПа	0,98
Диапазон основных частот, Гц	250-700
Уровень звукового давления на расстоянии 1м и в 1/3 октавной полосы не менее, дБ	130
Дальность слышимости, мили/км	1,0/1,9
Расход воздуха до, $м^3/с$	$8,3*10^{-3}$
Напряжение нагревателя, В	220
Мощность нагревателя, Вт	150

Основные технические характеристики блока согласующих реле БСР-24 приведены в таблице 2.2.

Таблица 2.2

Наименование параметра	Значение
Номинальное рабочее напряжение, В	24
Максимальное коммутируемое напряжение, В	250
Максимальный коммутируемый ток, А	8

Основные технические характеристики постов кнопочных ПК-1, ПК-1Н приведены в таблице 2.3.

Таблица 2.3

Наименование параметра	Значение
Максимальный коммутируемый ток, не менее, А	4

Основные технические характеристики панели автоматического запуска ПЗ-12 приведены в таблице 2.4.

Таблица 2.4

Наименование параметра	Значение
Напряжение питания	от блока согласующих реле БСР-24
Количество генерируемых сигналов	12

3 Габаритные и установочные размеры.

Габаритные и установочные размеры тифона «Миран ТП2075-24» приведены на рисунке 3.1.

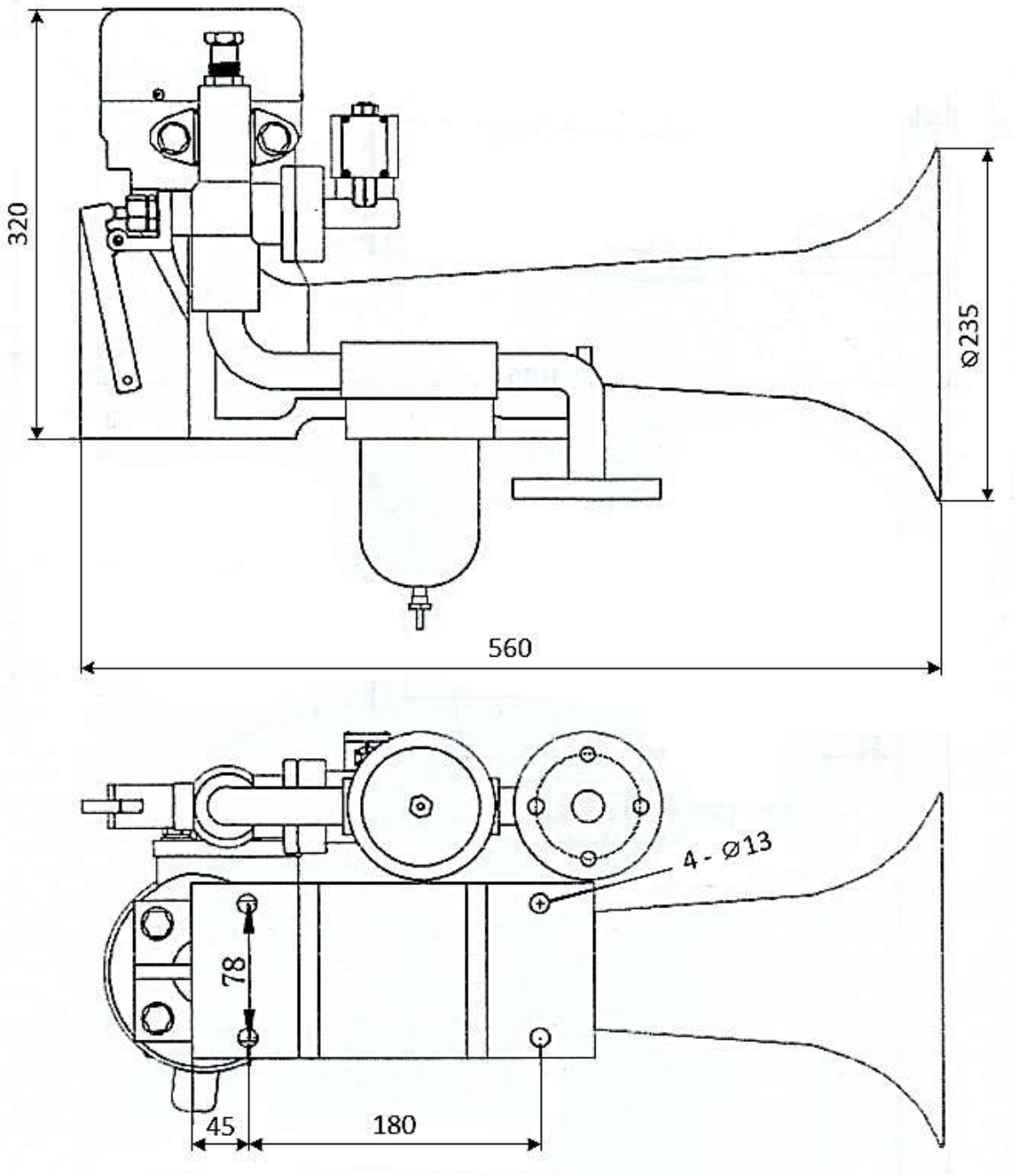

Рисунок 3.1.

Габаритные и установочные размеры блока согласующих реле БСР-24 приведены на рисунке 3.2.

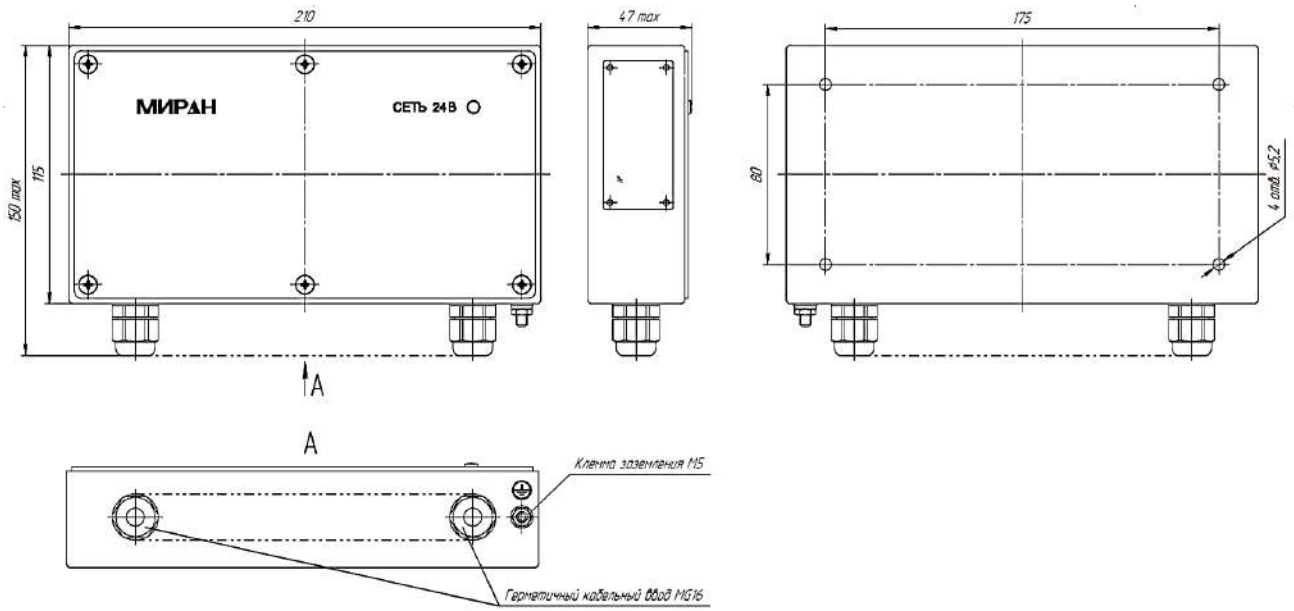

Рисунок 3.2.

Габаритные и установочные размеры масса поста кнопочного ПК-1 приведены на рисунке 3.3.

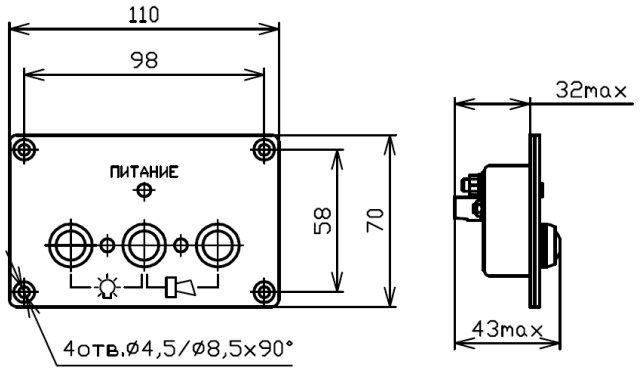

Рисунок 3.3.

Габаритные и установочные размеры поста кнопочного ПК-1Н приведены на рисунке 3.4.

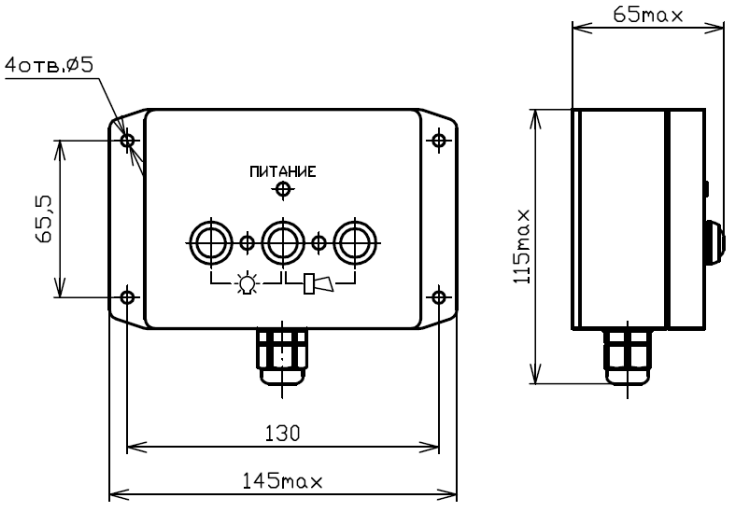

Рисунок 3.4.

Габаритные и установочные размеры панели автоматического запуска ПЗ-12 предназначенной для монтажа в пульт приведены на рисунке 3.5.

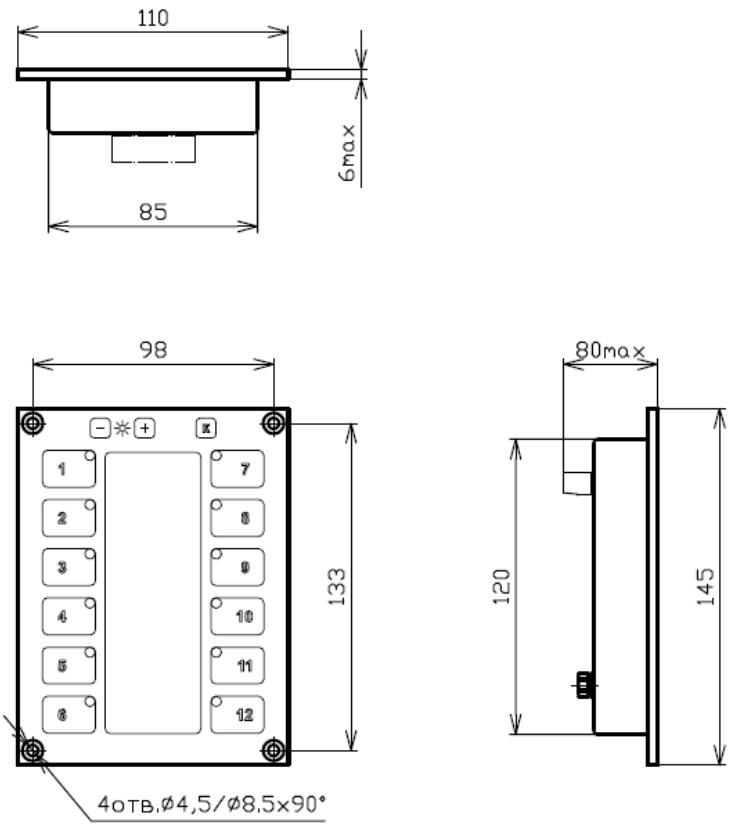

Рисунок 3.5.

Габаритные и установочные размеры панели автоматического запуска ПЗ-12 предназначенной для навесного монтажа в корпусе КМ04 приведены на рисунке 3.6.

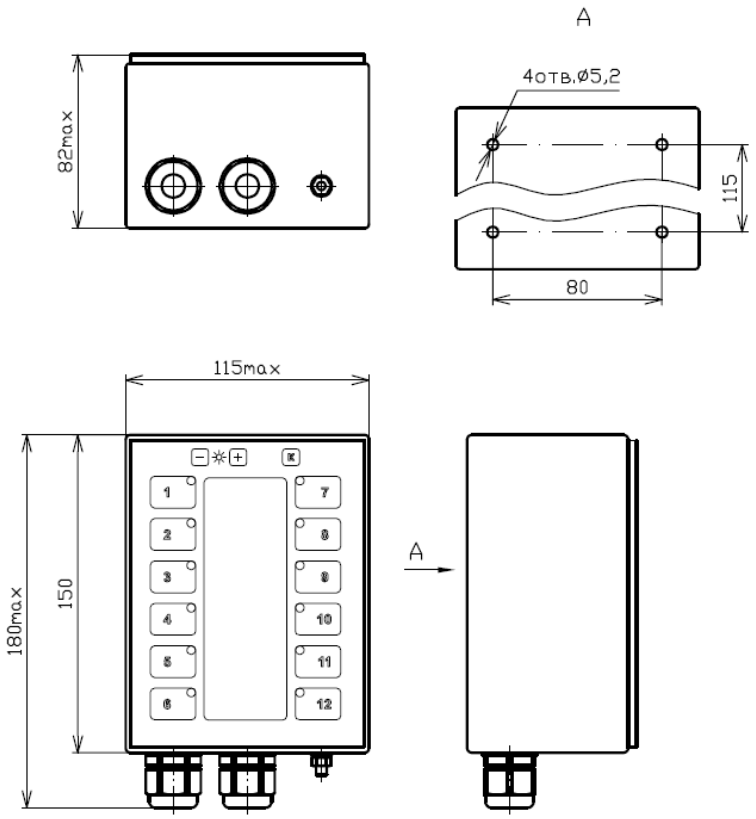

Рисунок 3.6.

4 Внешний вид устройств тифона.

На рисунке 4.1 приведен внешний вид блока согласующих реле БСР-24.

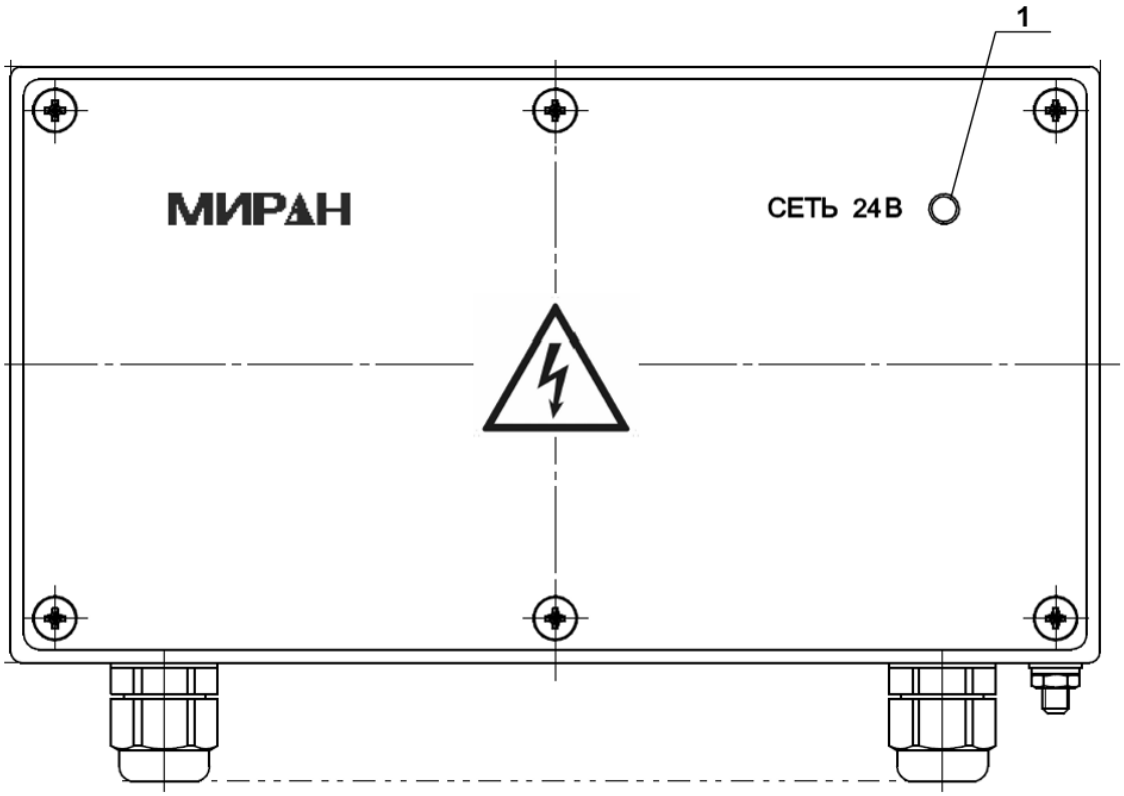

Рисунок 4.1.

1 – индикатор наличия питания (зеленый цвет);

На рисунке 4.2 приведен внешний вид передней панели ПЗ-12.

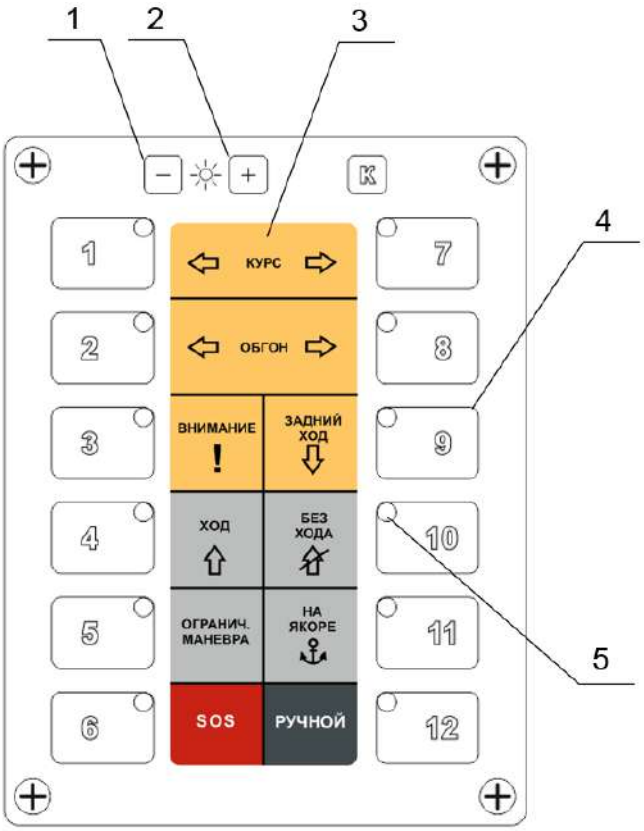

Рисунок 4.2.

1 – кнопка уменьшения яркости подсветки;
2 – кнопка увеличения яркости подсветки;
3 – карман для обозначения автоматических сигналов тифона;
4 – кнопки 1-12 запуска сигналов;
5 – индикатор включенного звукового сигнала.

В таблице 4.1 приведены сигналы маневроуказания.

Таблица 4.1

.	Курс вправо (+фонарь)
. .	Курс влево (+фонарь)
_ _ .	Обгон справа
_ _ . .	Обгон слева
. . .	Задний ход (+фонарь)
. . . . .	Внимание (+фонарь)
_ _	Без хода
_	Ход
. _ .	На якоре
_ . .	Ограничение маневра
. . . _ _ _ . . .	SOS(+фонарь)

На рисунке 4.3 приведен внешний вид поста кнопочного ПК-1Н. Расположение и назначение органов управления на посту кнопочном ПК-1 аналогично.

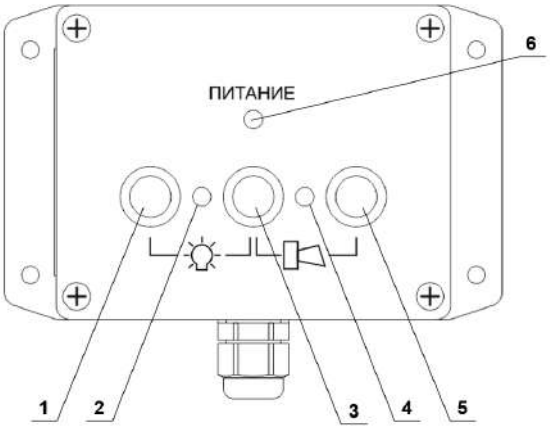

Рисунок 4.3.

1 – кнопка включения фонаря;
2 – индикатор включения фонаря (зеленый цвет);
3 – кнопка совместного включения фонаря и горна;
4 – индикатор включения горна (зеленый цвет);
5 – кнопка включения горна;
6 – индикатор наличия питания (зеленый цвет).

5 Подготовка к работе и подключение.

При проверке готовности тифона к работе необходимо убедиться в наличии заземления и соответствии номиналов вставок плавких заводским.

ВНИМАНИЕ!

ПРИ МОНТАЖЕ БЛОКА СОГЛАСУЮЩИХ РЕЛЕ БСР-24 И ЗАМЕНЕ ПРЕДОХРАНИТЕЛЕЙ ПИТАЮЩИЕ ЦЕПИ ДОЛЖНЫ БЫТЬ ОБЕСТОЧЕНЫ.

Подключить устройства тифона в соответствии со схемой внешних подключений приведенной на рисунке 5.1.

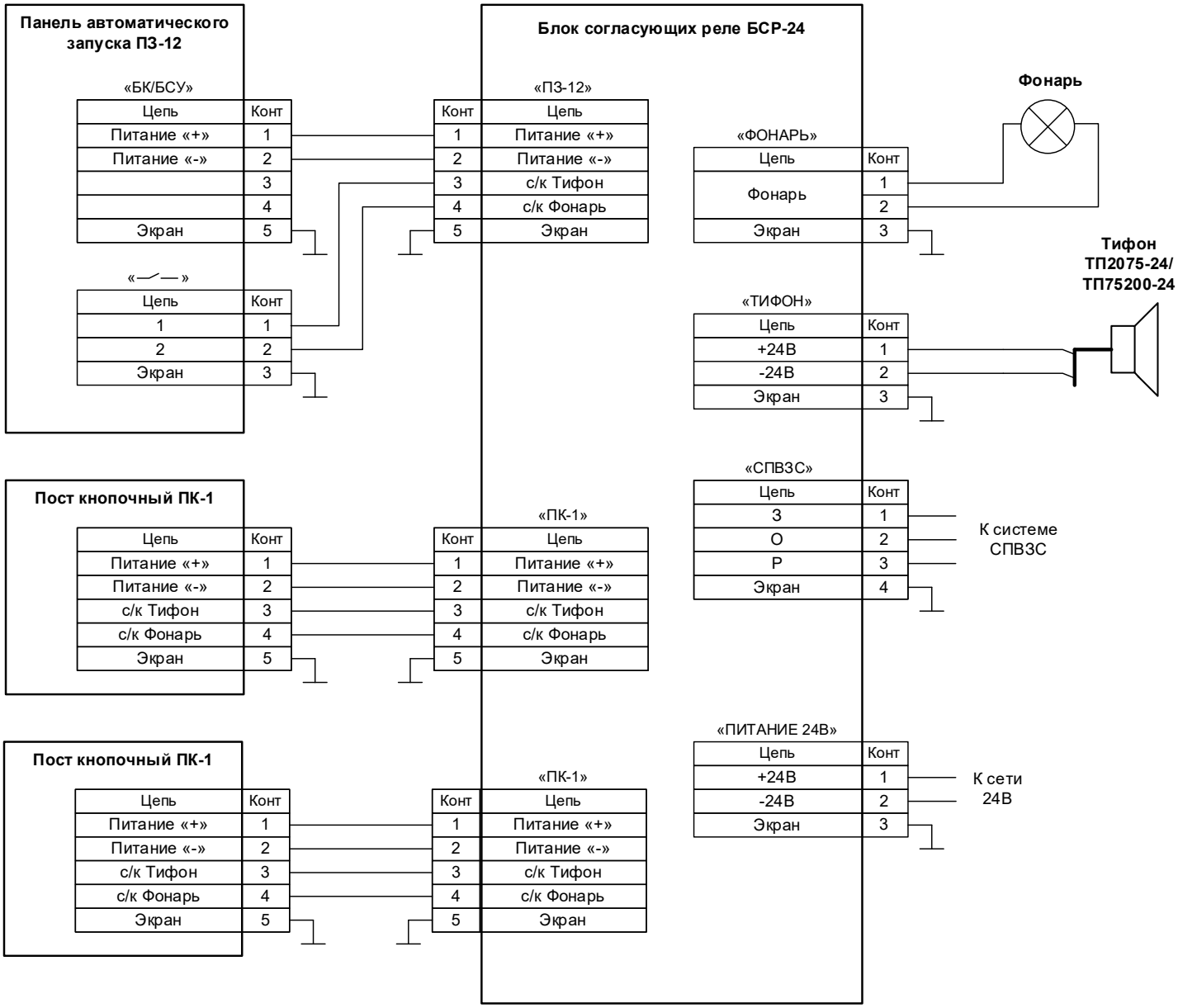

Рисунок 5.1.

На рисунке 5.3 приведено расположение разъемов на печатной плате для блока согласующих реле БСР-24.

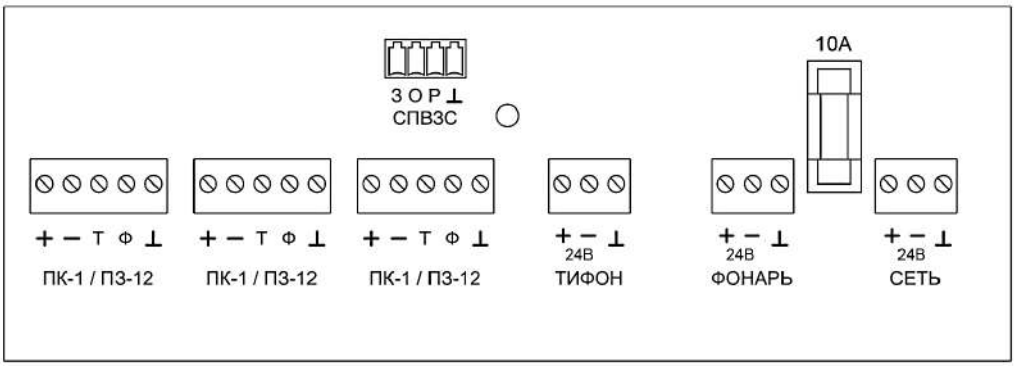

Рисунок 5.2

На рисунке 5.3 приведено расположение разъемов на печатной плате панели автоматического запуска ПЗ-12.

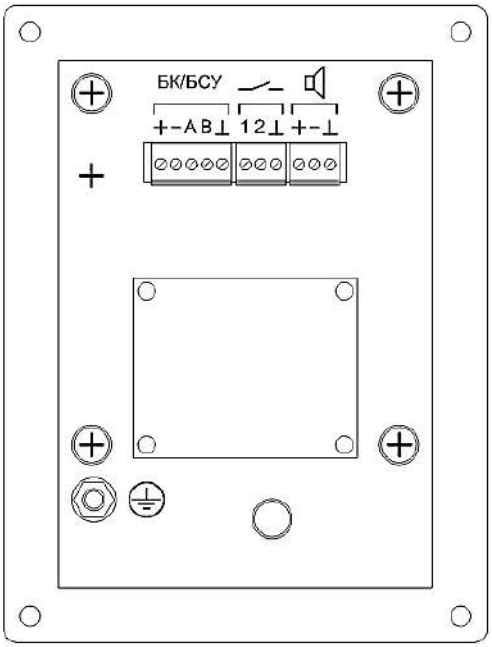

Рисунок 5.3

На рисунке 5.4 приведено расположение разъема для поста кнопочного ПК-1.

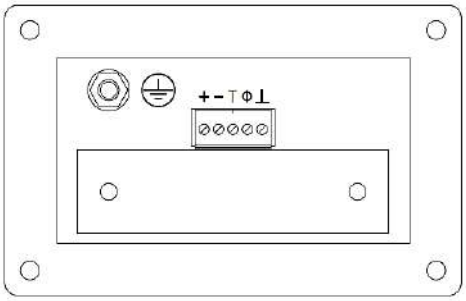

Рисунок 5.4

На рисунке 5.5 приведено расположение разъема для поста кнопочного ПК-1Н.

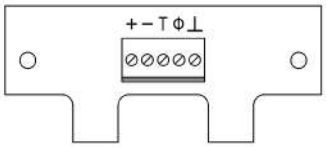

Рисунок 5.5

6 Работа.

Включить питание.

На блоке БСР-24

Убедиться в свечении зеленого индикатора ПИТАНИЕ на лицевой панели.

На панели автоматического запуска ПЗ-12.

Убедиться в наличии подсветки. Яркость подсветки регулируется кнопками + и -.

Для автоматического запуска:
Кнопками 1-12 включить необходимый сигнал.
Должен светиться зеленый индикатор включенного сигнала.
Сброс сигнала осуществляется повторным нажатием соответствующей кнопки.

Для ручного запуска:
Нажать кнопку РУЧНОЙ

На посту кнопочном
Для включения горна нажать кнопку .
Для включения фонаря .
Для совместного включения нажать центральную кнопку.

7 Транспортирование и хранение.

Транспортирование тифона должно производиться в транспортной упаковке в закрытых транспортных средствах.

Тифоны хранятся в складских помещениях, защищающих их от воздействия атмосферных осадков, при отсутствии в воздухе паров кислот, щелочей и других агрессивных примесей.

Хранение тифонов производится в ящиках транспортной тары или во внутренней упаковке.

8 Утилизация.

Утилизация тифонов производится в соответствии с Федеральным Законом «Об отходах производства и потребления» №89-ФЗ от 24.06.98 в действующей редакции.

Тифоны изготовлены в соответствии с законодательством Российской Федерации, касающегося снижения применения опасных веществ в электрической и электронной аппаратуре, а также утилизации отходов, установлена обязанность не утилизировать их как бытовые отходы, а выполнять их отдельный сбор. Правильный дифференцированный сбор для последующей отправки демонтированных тифонов для вторичного использования, переработки или утилизации без ущерба окружающей среде, способствует недопущению возможных негативных последствий для окружающей среды и здоровья людей, и благоприятствует вторичному использованию материалов, из которых состоят тифоны. Все элементы тифона должны быть утилизированы в соответствии с требованиями Российского законодательства к утилизации электрической и электронной аппаратуры.

Незаконная утилизация продукта влечет за собой наложение штрафных санкций, установленных законодательством Российской Федерации.

ООО «НПФ Маринэк»

САНКТ-ПЕТЕРБУРГ, УЛ. ДВИНСКАЯ, 12А
8 (812) 309-39-15 (доб. 118)
msv@marineq.ru

npf.marineq.ru | seacomm.ru