ТИФОН
«МИРАН ТЭ0020»

РУКОВОДСТВО ПО ЭКСПЛУАТАЦИИ

МБАГ.465312.001РЭ

Содержание

1 Общая информация. 3
2 Технические характеристики. 3
3 Габаритные и установочные размеры. 4
4 Внешний вид. 5
5 Подготовка к работе и подключение. 5
6 Работа. 7
7 Транспортирование и хранение. 7
8 Утилизация. 7

1 Общая информация.

Тифон «Миран ТЭ0020» (далее по тексту – тифон) предназначен для подачи звуковых сигналов на судах длиной до 20 метров.

Тифон состоит из:

- горна ГТ-0020 / ГТ-0020А;
- блока реле БР-1;
- поста кнопочного ПК-1 / ПК-1Н (опция).

Пост кнопочный ПК-1 предназначен для монтажа в пульт судоводителя.

Пост кнопочный ПК-1Н предназначен для навесного монтажа.

Горн ГТ-0020А укомплектован устройством обогрева.

2 Технические характеристики.

Основные технические характеристики горнов ГТ-0020, ГТ-0020А приведены в таблице 2.1.

Таблица 2.1

Наименование параметра	Значение
Диапазон основных частот, Гц	250-700
Уровень звукового давления на расстоянии 1м и в 1/3 октавной полосы не менее, дБ	120
Дальность слышимости, мили	0,5
Потребляемая мощность не более, Вт	250

Основные технические характеристики блока реле БР-1 приведены в таблице 2.2.

Таблица 2.2

Наименование параметра	Значение
Напряжение питания постоянного тока, В	24
Максимальный ток, А	20

Основные технические характеристики постов кнопочных ПК-1, ПК-1Н приведены в таблице 2.3.

Таблица 2.3

Наименование параметра	Значение
Максимальный коммутируемый ток, не менее, А	4

3 Габаритные и установочные размеры.

Габаритные и установочные размеры горнов ГТ-0020, ГТ-0020А приведены на рисунке 3.1.

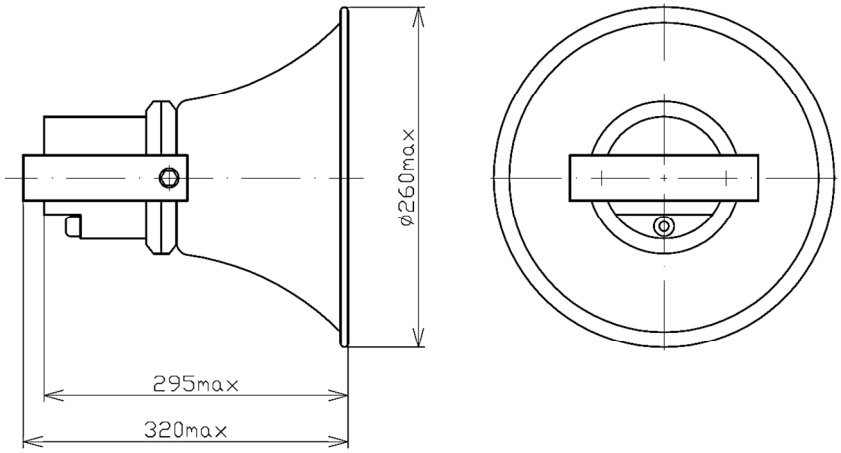

Рисунок 3.1.

Габаритные и установочные размеры блока реле БР-1 приведены на рисунке 3.2.

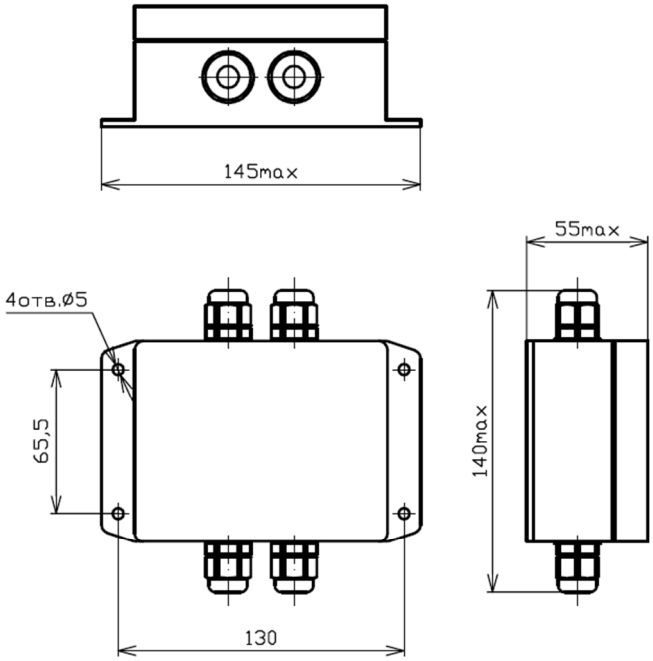

Рисунок 3.2.

Габаритные и установочные размеры масса поста кнопочного ПК-1 приведены на рисунке 3.3.

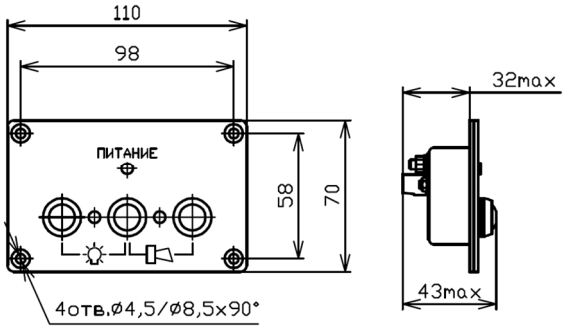

Рисунок 3.3.

Габаритные и установочные размеры поста кнопочного ПК-1Н приведены на рисунке 3.4.

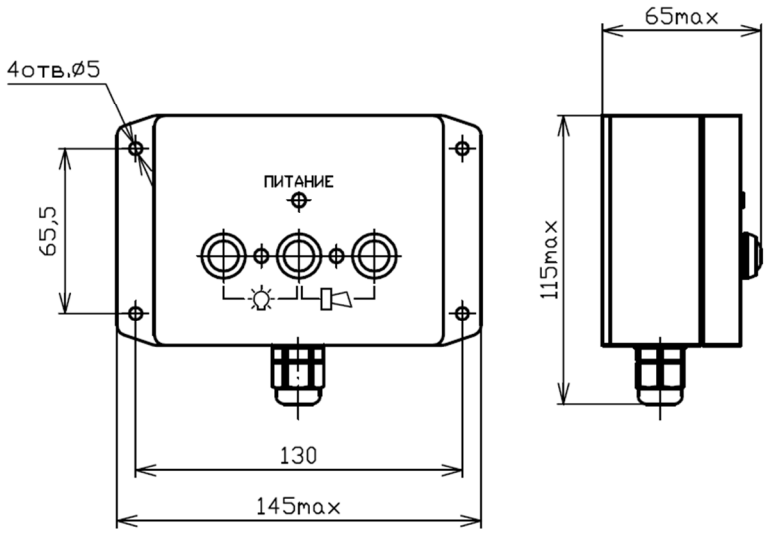

Рисунок 3.4.

4 Внешний вид.

На рисунке 4.1 приведен внешний вид поста кнопочного ПК-1Н. Расположение и назначение органов управления на посту кнопочном ПК-1 аналогично.

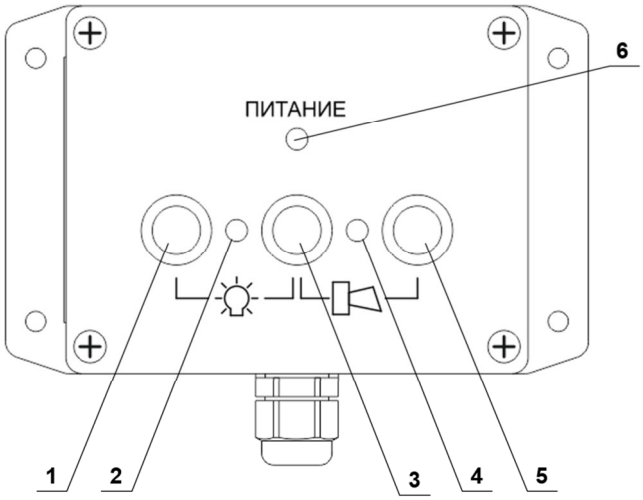

Рисунок 4.1.

1 – кнопка включения фонаря;
2 – индикатор включения фонаря (зеленый цвет);
3 – кнопка совместного включения фонаря и горна;
4 – индикатор включения горна (зеленый цвет);
5 – кнопка включения горна;
6 – индикатор наличия питания (зеленый цвет).

5 Подготовка к работе и подключение.

При проверке готовности тифона к работе необходимо убедиться в наличии заземления и соответствии номиналов вставок плавких заводским.

ВНИМАНИЕ!

ПРИ МОНТАЖЕ ТИФОНА И ЗАМЕНЕ ПРЕДОХРАНИТЕЛЕЙ ПИТАЮЩИЕ ЦЕПИ ДОЛЖНЫ БЫТЬ ОБЕСТОЧЕНЫ.

Подключить устройства тифона в соответствии со схемой приведенной на рисунке 5.1.

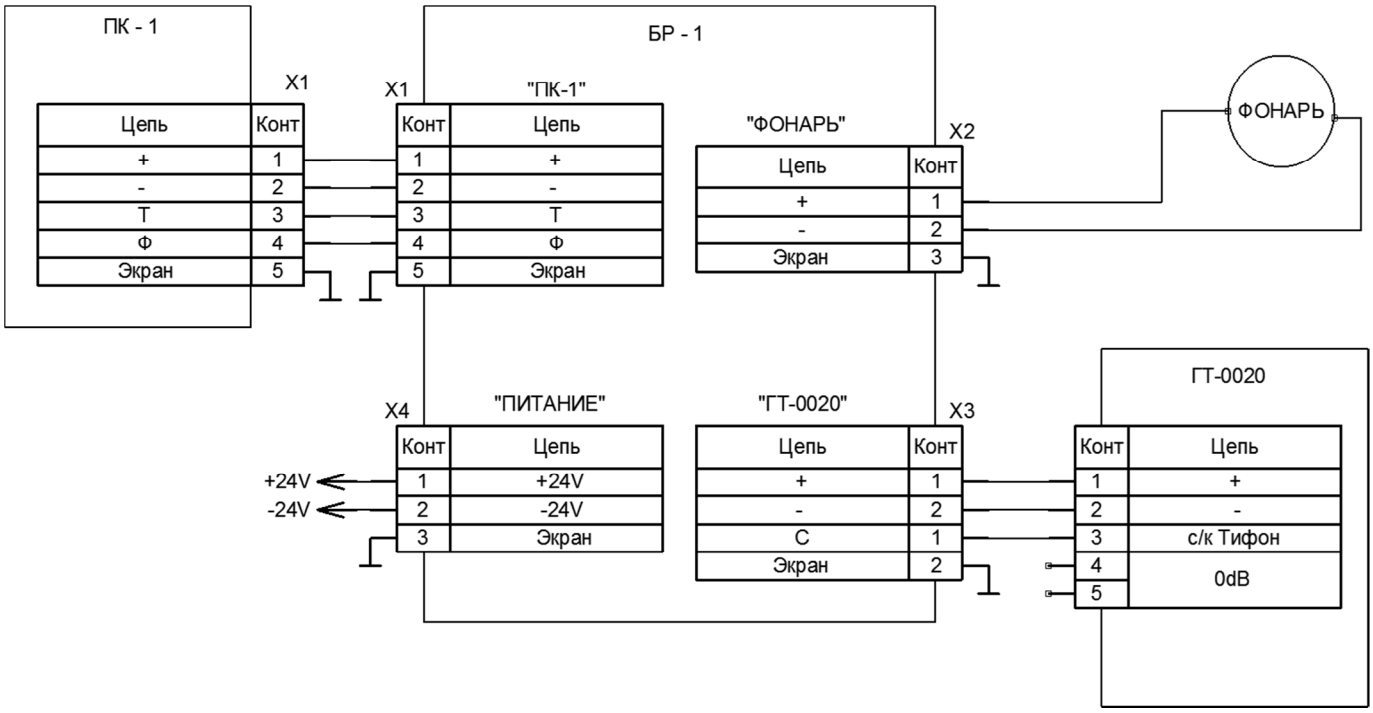

Рисунок 5.1.

На рисунке 5.2 приведено расположение разъемов для блока реле БР-1.

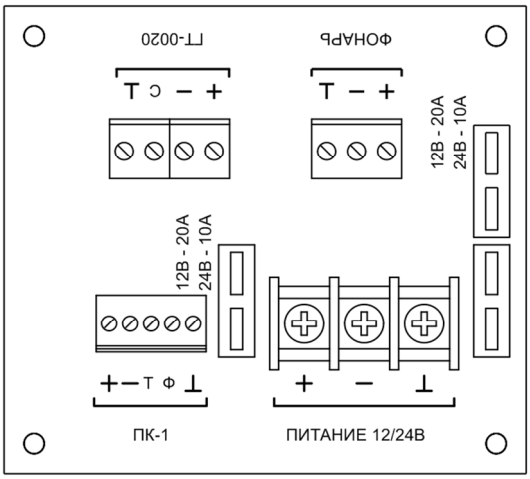

Рисунок 5.2

На рисунке 5.3 приведено расположение разъема для поста кнопочного ПК-1.

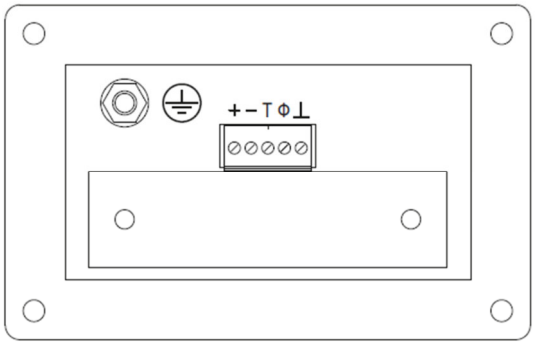

Рисунок 5.3

На рисунке 5.4 приведено расположение разъема для поста кнопочного ПК-1Н.

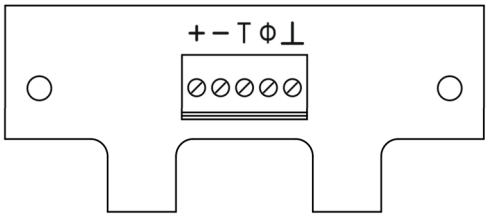

Рисунок 5.4

На рисунке 5.5 приведено расположение разъема в горнах ГТ-0020, ГТ-0020А.

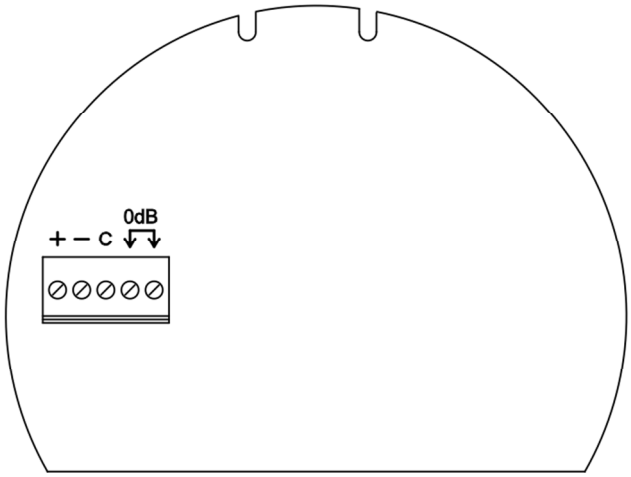

Рисунок 5.5

6 Работа.

Включить питание.

<u>На посту кнопочном</u>

Для включения горна нажать кнопку .

Для включения фонаря .

Для совместного включения горна и фонаря нажать центральную кнопку.

7 Транспортирование и хранение.

Транспортирование тифона должно производиться в транспортной упаковке в закрытых транспортных средствах.

Тифоны хранятся в складских помещениях, защищающих их от воздействия атмосферных осадков, при отсутствии в воздухе паров кислот, щелочей и других агрессивных примесей.

Хранение тифонов производится в ящиках транспортной тары или во внутренней упаковке.

8 Утилизация.

Утилизация тифонов производится в соответствии с Федеральным Законом «Об отходах производства и потребления» №89-ФЗ от 24.06.98 в действующей редакции.

Тифоны изготовлены в соответствии с законодательством Российской Федерации, касающегося снижения применения опасных веществ в электрической и электронной аппаратуре, а также утилизации отходов, установлена обязанность не утилизировать их как

бытовые отходы, а выполнять их отдельный сбор. Правильный дифференцированный сбор для последующей отправки демонтированных тифонов для вторичного использования, переработки или утилизации без ущерба окружающей среде, способствует недопущению возможных негативных последствий для окружающей среды и здоровья людей, и благоприятствует вторичному использованию материалов, из которых состоят тифоны. Все элементы тифона должны быть утилизированы в соответствии с требованиями Российского законодательства к утилизации электрической и электронной аппаратуры.

Незаконная утилизация продукта влечет за собой наложение штрафных санкций, установленных законодательством Российской Федерации.