# ТИФОН
# «МИРАН ТЭ0020»

РУКОВОДСТВО ПО ЭКСПЛУАТАЦИИ

МБАГ.465312.001РЭ

# Содержание

1 Общая информация. ..... 3
2 Технические характеристики. ..... 3
3 Габаритные и установочные размеры. ..... 3
4 Внешний вид устройств тифона. ..... 6
5 Подготовка к работе и подключение. ..... 7
6 Работа. ..... 8
7 Транспортирование и хранение. ..... 9
8 Утилизация. ..... 9

## 1 Общая информация.

Тифон «Миран ТЭ0020» (далее по тексту – тифон) предназначен для ручной и автоматической подачи звуковых сигналов на судах длиной до 20 метров.

Тифон состоит из:

- горна ГТ-0020 / ГТ-0020А;
- блока реле БР-1;
- поста кнопочного ПК-1 / ПК-1Н (опция).

Пост кнопочный ПК-1 предназначен для монтажа в пульт.

Пост кнопочный ПК-1Н предназначен для навесного монтажа.

Горн ГТ-0020А укомплектован устройством обогрева.

## 2 Технические характеристики.

Основные технические характеристики горнов ГТ-0020, ГТ-0020А приведены в таблице 2.1.

Таблица 2.1

| Наименование параметра | Значение |
|---|---|
| Диапазон основных частот, Гц | 250-700 |
| Уровень звукового давления на расстоянии 1м и в 1/3 октавной полосы не менее, дБ | 120 |
| Дальность слышимости, мили[2] | 0,5 |
| Потребляемая мощность не более, Вт | 250 |

Основные технические характеристики блока реле БР-1 приведены в таблице 2.2.

Таблица 2.2

| Наименование параметра | Значение |
|---|---|
| Напряжение питания постоянного тока, В | 12/24 |
| Максимальный ток, А | 20 |

Основные технические характеристики постов кнопочных ПК-1, ПК-1Н приведены в таблице 2.3.

Таблица 2.3

| Наименование параметра | Значение |
|---|---|
| Максимальный коммутируемый ток, не менее, А | 4 |

## 3 Габаритные и установочные размеры.

Габаритные и установочные размеры горнов ГТ-2075, ГТ-2075А приведены на рисунке 3.1.

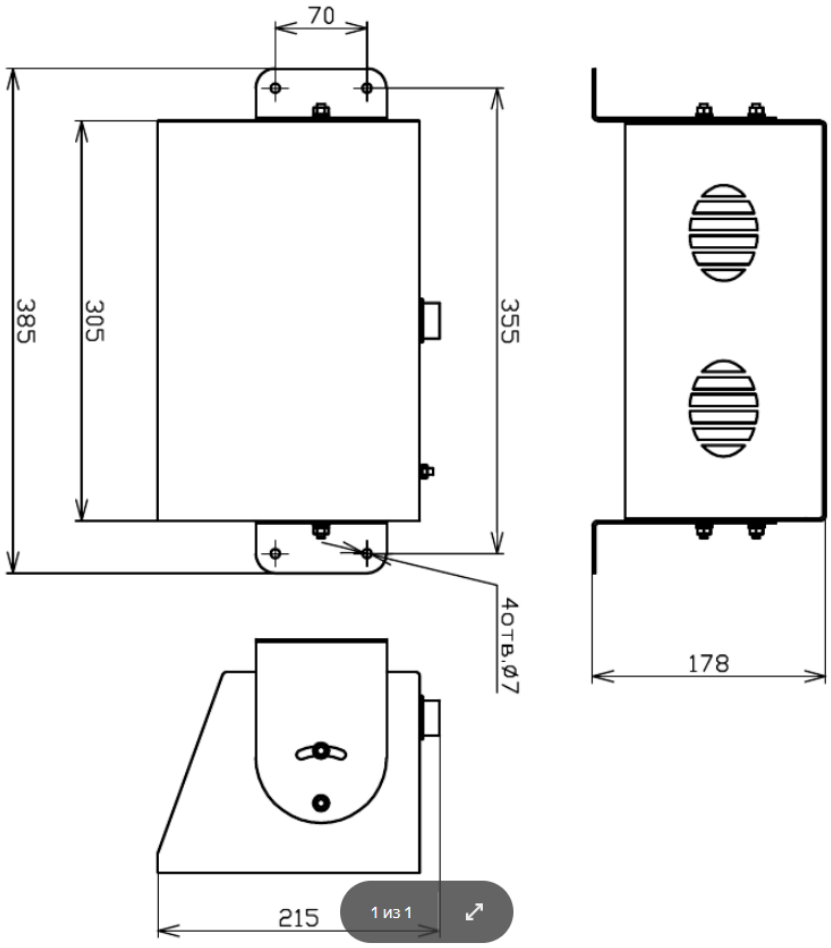


Рисунок 3.1.

Габаритные и установочные размеры блока реле БР-1 приведены на рисунке 3.2.

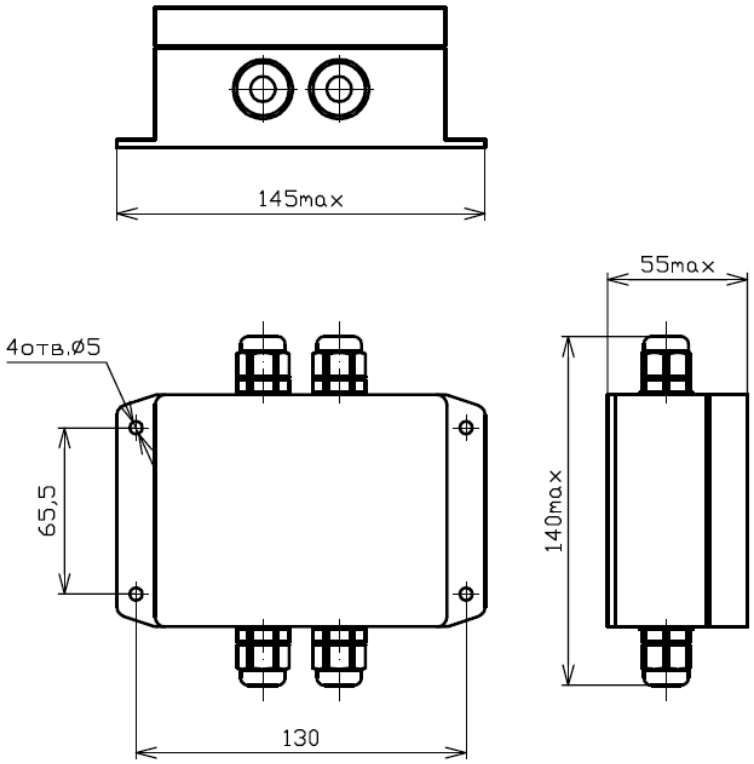


Рисунок 3.2.

Габаритные и установочные размеры масса поста кнопочного ПК-1приведены на рисунке 3.3.

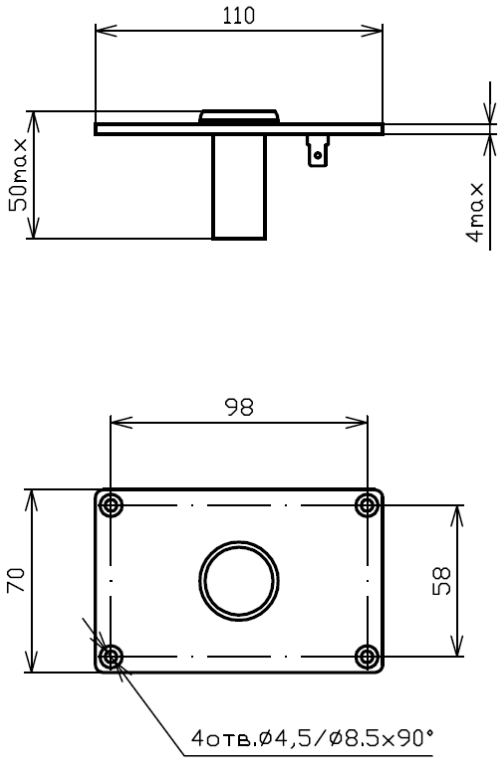


Рисунок 3.3.

Габаритные и установочные размеры поста кнопочного ПК-1Н приведены на рисунке 3.4.

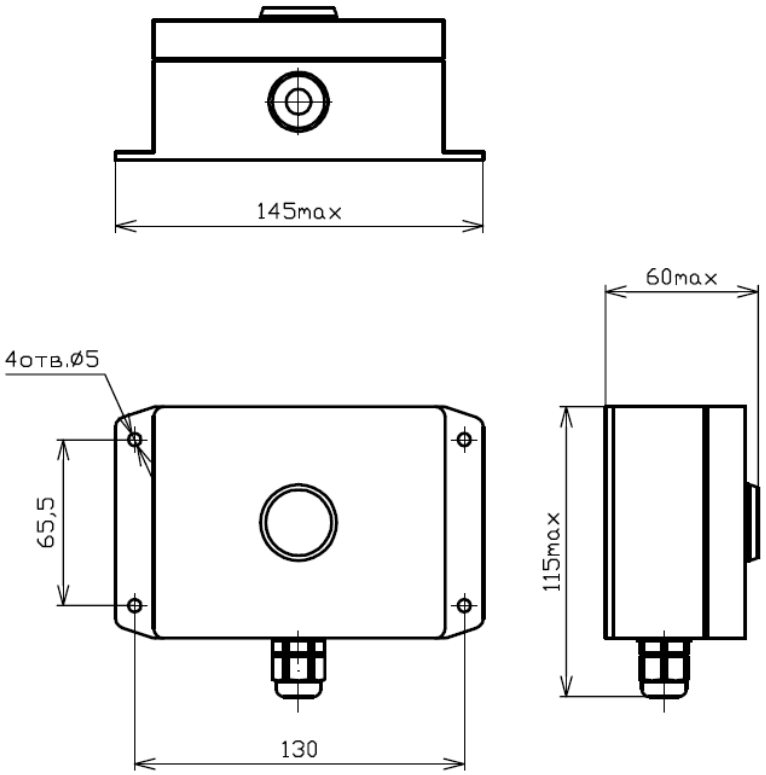


Рисунок 3.4.

## 4Внешний вид.

На рисунке 4.1 приведен внешний вид горнов ГТ-0020, ГТ-0020А.

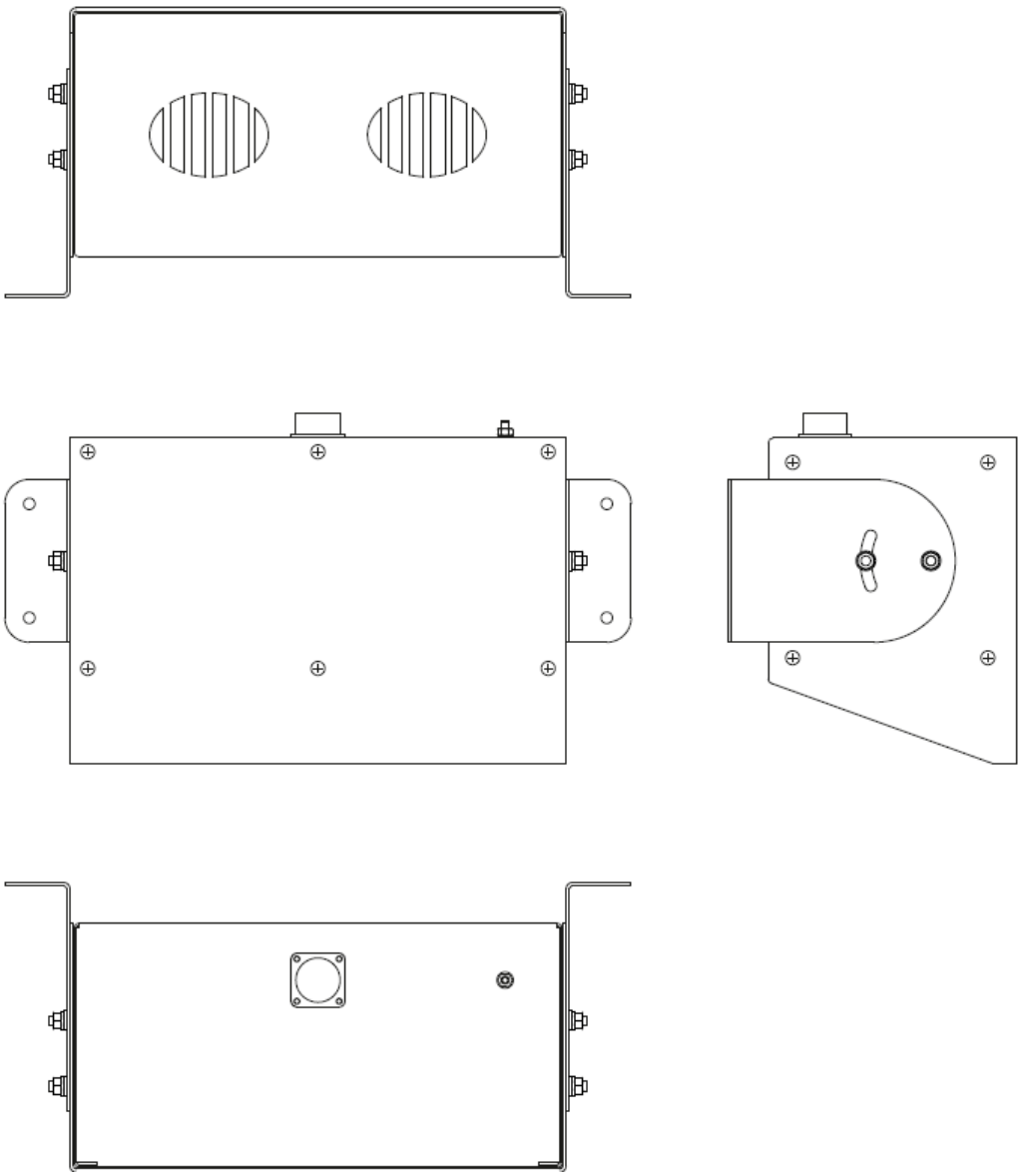

Рисунок 4.1.

На рисунке 4.2 приведен внешний вид передней панели постов кнопочных ПК-1, ПК-1Н.

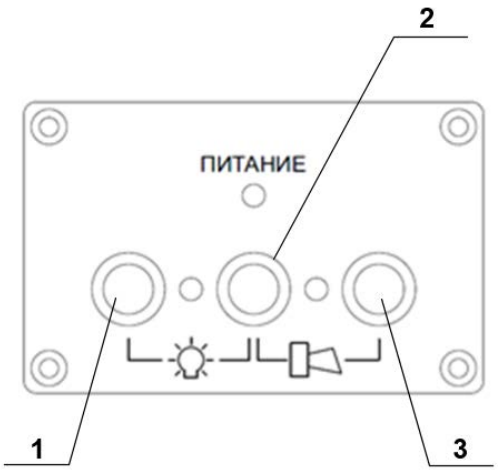


Рисунок 4.2.

1 – кнопка включения фонаря;
2 – кнопка совместного включения фонаря и тифона;
3 – кнопка включения тифона.

## 5Подготовка к работе и подключение.

При проверке готовности тифона к работе необходимо убедиться в наличии заземления и соответствии номиналов вставок плавких заводским.

ВНИМАНИЕ!

ПРИ МОНТАЖЕ ТИФОНА И ЗАМЕНЕ ПРЕДОХРАНИТЕЛЕЙ ПИТАЮЩИЕ ЦЕПИ ДОЛЖНЫ БЫТЬ ОБЕСТОЧЕНЫ.

Подключить устройства тифонав соответствии со схемой внешних подключений приведенной на рисунке 5.1.

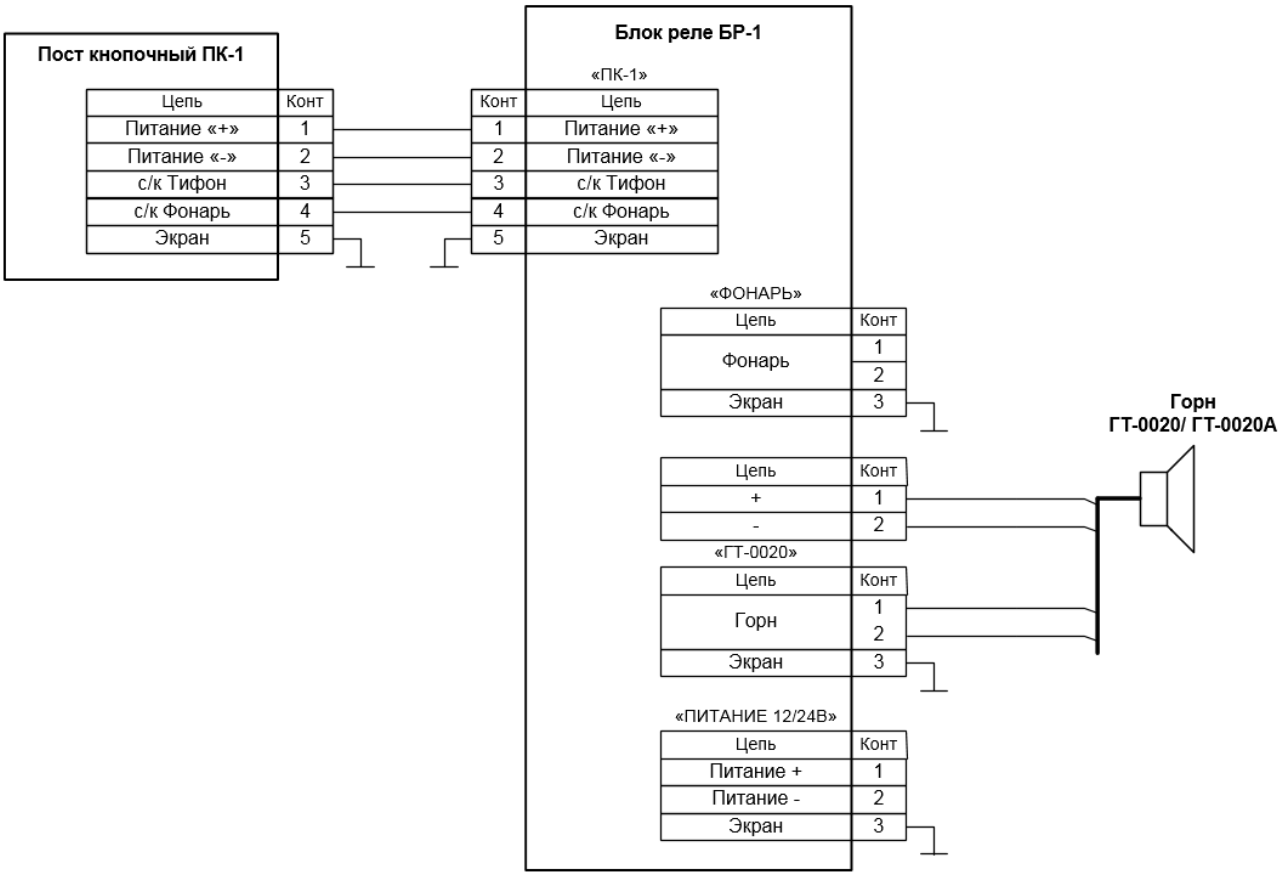


Рисунок 5.1.

На рисунке 5.2 приведено расположение разъемов на печатной плате для блокареле БР-1.

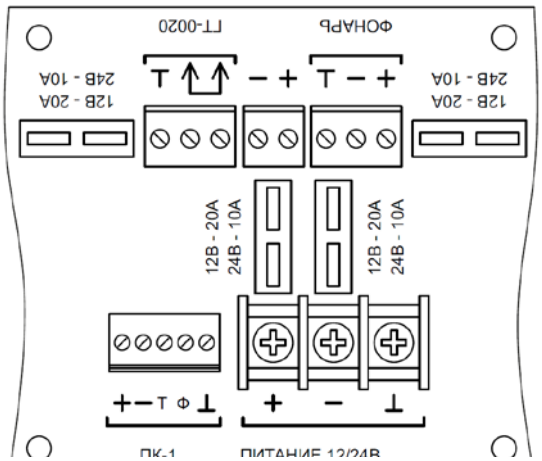


Рисунок 5.2

На рисунке 5.3 приведено расположение разъемов на печатной плате поста кнопочного ПК-1.

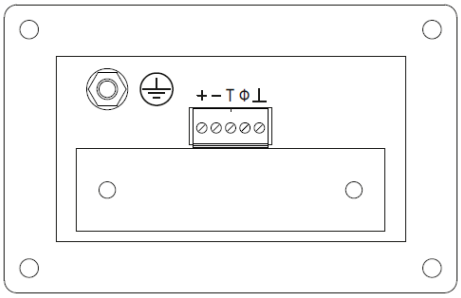


Рисунок 5.3

На рисунке 5.4 приведено расположение разъемов на печатной плате поста кнопочного ПК-1Н.

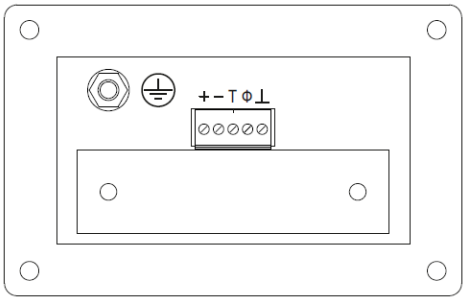


Рисунок 5.4

## 6Работа.

Включить питание.

<u>На посту кнопочном</u>

Для включениятифона нажать кнопку .

Для включения фонаря .

Для совместного включения тифона и фонаря нажать центральную кнопку.

## 7Транспортирование и хранение.

Транспортирование тифона должно производиться в транспортной упаковке в закрытых транспортных средствах.

Тифоны хранятся в складских помещениях, защищающих их от воздействия атмосферных осадков, при отсутствии в воздухе паров кислот, щелочей и других агрессивных примесей.

Хранение тифонов производится в ящиках транспортной тары или во внутренней упаковке.

## 8Утилизация.

Утилизация тифонов производится в соответствии с Федеральным Законом «Об отходах производства и потребления» №89-ФЗ от 24.06.98 в действующей редакции.

Тифоныизготовленыв соответствии с законодательством Российской Федерации, касающегося снижения применения опасных веществ в электрической и электронной аппаратуре, а также утилизации отходов, установлена обязанность не утилизировать их как бытовые отходы, а выполнять их отдельный сбор. Правильный дифференцированный сбор для последующей отправки демонтированных тифонов для вторичного использования, переработки или утилизации без ущерба окружающей среде, способствует недопущению возможных негативных последствий для окружающей среды и здоровья людей, и благоприятствует вторичному использованию материалов, из которых состоят тифоны. Все элементы тифона должны быть утилизированы в соответствии с требованиями Российского законодательства к утилизации электрической и электронной аппаратуры.

Незаконная утилизация продукта влечет за собой наложение штрафных санкций, установленных законодательством Российской Федерации.