ИНСТРУКЦИЯ ДЛЯ КАМЕРЫ ИВМ-501

Содержание

Инструкция по технике безопасности. 3
Рекомендации по эксплуатации 4
Технические характеристики.....5
Распаковка, проверка и примеры подключения камер к системе ТСОН.....8

Инструкция по технике безопасности.

ВНИМАНИЕ!

Не соблюдение инструкции по технике безопасности может привести к выходу из строя как камеры, так и всей системы.

К эксплуатации камеры допускаются только персонал, ознакомившийся с данной инструкцией.

Только прошедшие специальную подготовку специалисты допускаются к работе с внутренними узлами камеры.

Отключите электропитание перед тем, как производить техническое обслуживание камеры.

Запрещено погружать камеру в воду, или другую жидкость.

Запрещено разбирать камеру, или вносить изменения в её внутренние узлы.

Камера должна располагаться вдали от источников тепла, во избежание деформации формы камеры, кабеля или возгоранию, или к поражению электрическим током.

Немедленно отключите камеру от источника напряжения и обратитесь в сервисную компанию, если кабель питания или разъемы повреждены, или имеют дефекты.

Запрещена эксплуатации камеры с явными или скрытыми дефектами.

Запрещено дотрагиваться до поворотных механизмов во время их движения.

Рекомендации по эксплуатации

Работа камеры должна обеспечиваться в следующем температурном диапазоне:

- От -40°С до +55°С

При эксплуатации камеры запрещается:

- включение и работа камеры за пределами заданного условиями эксплуатации температурных характеристик.
- ставить тяжелые элементы на камеру;
- допускать попадания инородных предметов или жидкости внутрь камеры;
- техническое обслуживание камеры (например, отключение/подключение камеры) при включенном электропитании.
- самостоятельное вскрытие камеры. В случае передачи в сервисный отдел производителя вскрытой камеры ремонт оборудования не является гарантийным.

Для продления срока службы камеры видеонаблюдения рекомендуется:

- Осуществлять наружный контроль за камерой, в случае обнаружения неисправности своевременно уведомлять производителя системы.
- регулярно очищать разъемы, поверхности камеры и так далее от пыли и грязи. Перед тем, как приступить к очистке, отключите питание.
- Уличные камеры, в случае загрязнения объектива, протирать тканным негрубым материалом, при осуществлении работ по мойке надстройки избегать прямого попадания струи из брандспойта.
- Контролировать соединения питающего кабеля, витой пары с штатными кабелями видеокамер, располагающихся на палубе. При осуществлении работ по мойке надстройки избегать прямого попадания струи из брандспойта. В случае выявления повреждения оболочки, требуется произвести повторную гидроизоляцию соединения.
- Лазерные лучи могут повредить светочувствительный датчик камеры наблюдения. Не допускайте прямого лазерного свечения на объектив и сенсор видеокамеры.
- Не разбирайте и не ремонтируйте камеру самостоятельно, без консультаций со стороны организации-производителя.

Условия хранения аппаратуры в период межнавигационного отстоя судов:

- уличные видеокамеры требуется зачехлять.

Технические характеристики

Габаритные размеры ИВМ-501:

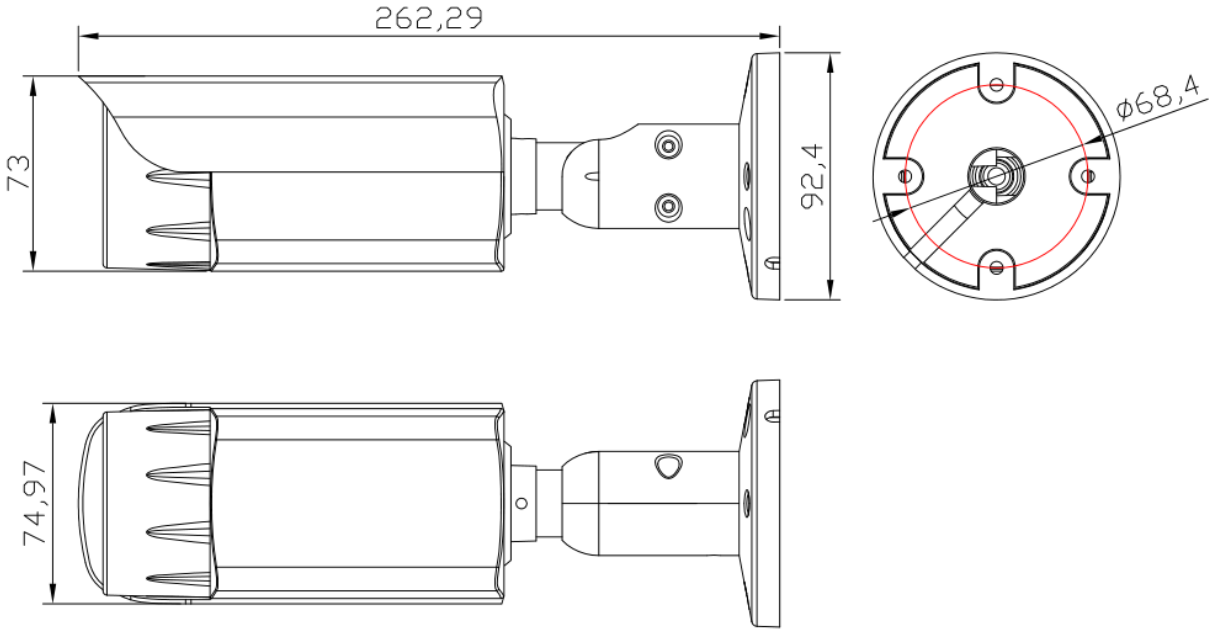

Технические характеристики:

- Дополнительный выход 4-в-1 HDCVI / HDTVI / AHD / CVBS
- Разрешение Full HD 1920 x 1080P с сенсором Sony CMOS
- Сверхнизкое освещение 0,001 лк
- Мониторинг на большом расстоянии до 300 м и высокой скорости в реальном времени
- Экранное меню управления коаксиальным кабелем (UTC)
- AWB, AGC, BLC, 2D/3D-DNR
- D-WDR, медленный затвор, сенсор вверху, противотуманный объектив
- Обнаружение движения
- Защита от молнии
- Прочный водонепроницаемый корпус, IP66
- Варифокальная линза 2.8-12 мм

Модель	**ИВМ-501**
Камера	
Датчик изображений	1 / 2,8 дюйма, 2,1 мегапикселя, CMOS Sony
Набор микросхем	IMX307+NVP2441H
Эффективные пиксели	1945(H)×1097 (V)
Разрешение видео	1080P @ 25/30 кадров в секунду
Электронный затвор	AUTO, 1/25 - 1/50,000 с
Минимальное освещение	0,001 люкс при F1.2 (AGC ON), 0 люкс при ИК-подсветке
Видеосистема	PAL/NTSC
Видео выход	1 -BNC, HDCVI / HDTVI/AHD/CVBS , регулируемый
Переключатель видео	Клавишами OSD
День/Ночь	Авто
WDR	Цифровой WDR
Баланс белого	AWB/ATW/Indoor/Outdoor/Manual
AGC/BLC	Поддерживается
DNR	2D 3D NR
Экранное меню	Экранное меню на нескольких языках для управления коаксиальным кабелем (UTC)
Другое	Многострочное экранное меню, обнаружение движения, поворотный механизм
Линза	
Фокусное расстояние	2.8-12 мм
Общее	
ИК-подсветка	Массив из 20 шт ИК-светодиодов
Дальность освещения	50 м
Источник питания	12 В постоянного тока ± 10%
Потребляемая мощность	< 5 Вт
Рабочая температура	-40 - + 55, 10% -90% относительной влажности

Основные функции

Наблюдение в реальном времени

Позволяет вести наблюдение за объектами в режиме реального времени следующими доступными способами:

- Аналоговый интерфейс BNC, VGA - через монитор, установленный в рубке.
- Цифровой интерфейс HDMI - через дополнительные устройства отображения информации
- Сетевой интерфейс LAN – удаленно, через доступ по сети Интернет с помощью компьютера или любого переносного устройства. Имеется поддержка IOS, Android, Windows.

Сжатие

Специальный формат сжатия аудио и видео информации обеспечивает надежную сохранность информации на жестких дисках. Сжатие в режиме реального времени отдельных жестких дисков обеспечивает стабильную синхронизацию аудио- и видеосигналов.

Воспроизведение

Воспроизведение записанной информации доступно в режиме реального времени при одновременной записи информации с видеокамер. Доступно воспроизведение нескольких каналов одновременно, выбор определенного канала, выбор по дате и времени записи.
На воспроизводимом канале возможно делать метки, а также увеличить выбранную область экрана. Также имеется функция ограничения доступа экипажа к информации от стирания, воспроизведения, доступа к определенным камерам. Запись изображения с каждой камеры в режиме реального времени, а также поиск, воспроизведение, сетевое наблюдение, проверка записи, скачивание и так далее.

Работа с сетью

Система видеонаблюдения поддерживает следующие функции:
·дистанционное наблюдение через сеть в режиме реального времени за всеми видеокамерами.
·дистанционное управление камерами и регистраторами через сеть (при поддержке функции PTZ управления камерой)
·Дистанционная проверка записи и воспроизведения в режиме реального времени.

Интерфейсы передачи данных

Камеры видеонаблюдения в общем случае обеспечивают:
– передачу цветного видеосигнала в формате CV (Composite Video)
– автоматический переход в ночной режим наблюдения при низкой освещенности и переключение в режим ч/б изображения
– удаленное управление фокусным расстоянием камер (для камер с автофокусом)
– ручную регулировку угла наклона камер
– удаленное управление поворотным устройством камер (для PTZ-камер)
– автоматическое (при низкой освещенности) включение ИК-подсветки.

Распаковка, проверка и примеры подключения камер к системе ТСОН

Распаковка оборудования

После получения системы, прежде всего:
- проверить целостность упаковки на отсутствие повреждений
- вскрыть упаковку
- проверьте, есть ли видимые повреждения на упаковке. Материал, используемый для упаковки системы, должен защищать от случайных повреждений во время транспортировки.
- откройте коробку и удалите защитные пленки. Убедитесь, что и на самом устройстве нет видимых повреждений.

Коробка с ИВМ-501 (вид сверху)

Коробка с ИВМ-501 (вид спереди)

Коробка с ИВМ-501 (вид сбоку)

Состав комплекта ИВМ-501(Камера с UTC кабелем +доп.питание+звук, монтажный комплект)

Проверьте наличие и целостность наклеек на тыльной стороне устройств. Наклейки необходимы для гарантийного обслуживания. Пожалуйста, сохраните их. Когда Вы будете связываться с нами для послепродажного обслуживания, Вам будет необходимо назвать тип продукта и серийный номер, указанный на этикетке.

Проверка

После вскрытия упаковки следует проверить наличие видимых повреждений, а также проверить комплект поставки.

ИВМ-501 (вид сбоку)

ИВМ-501 (вид снизу)

ИВМ-501 (вид сбоку)

ИВМ-501 (вид сверху)

Установка системы

Установка устройств производится в соответствии с проектом.

Места для установки приборов системы должны обеспечивать доступный подход, подвод кабелей, а также удовлетворять требованиям Регистра по монтажу данного типа оборудования и соответствовать рекомендациям данного руководства.

Подключение данной камеры к системе (только для информации)

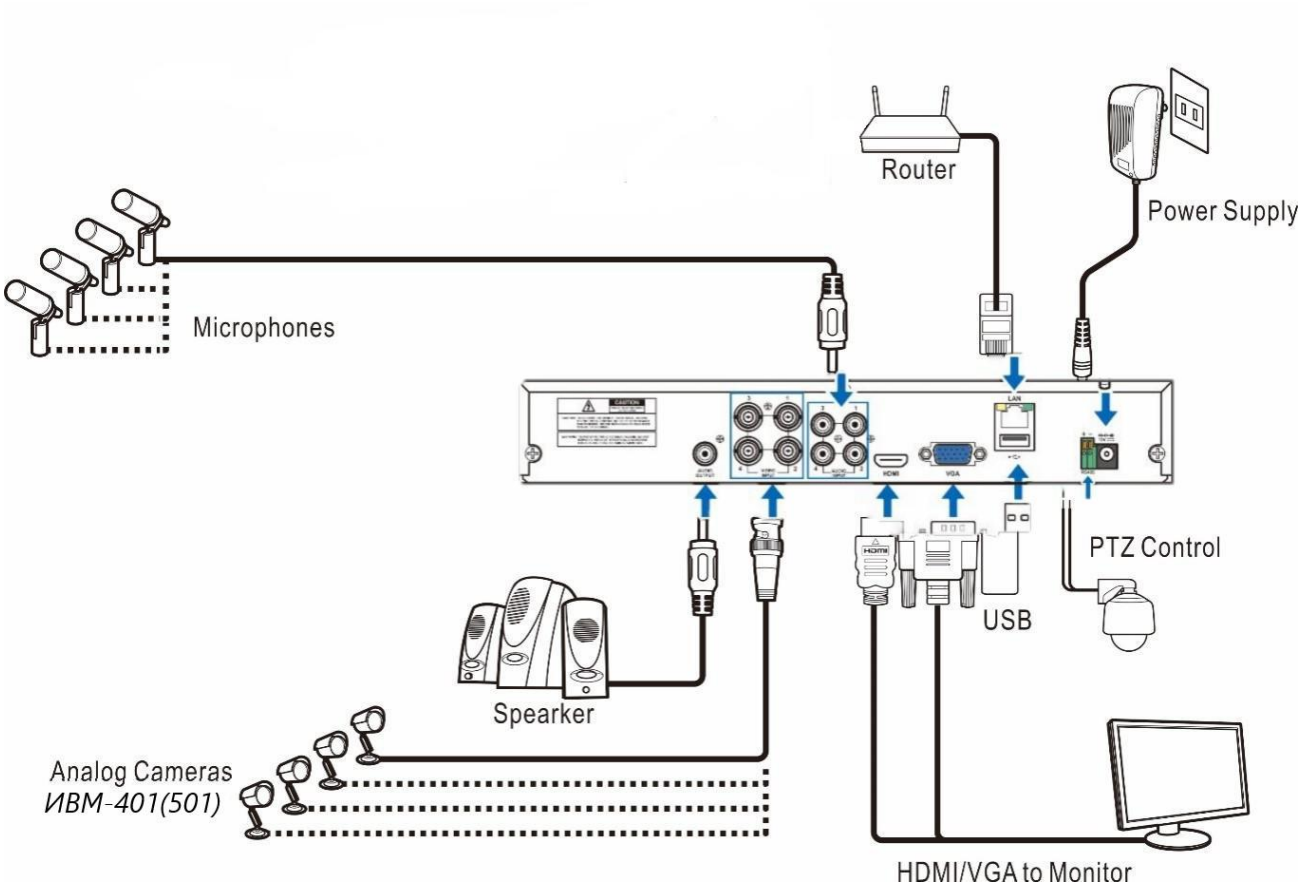

Работа с аналоговым коммутатором с питанием

Пояснения

Analog Cameras	Аналоговые камеры	**Microphones**	Внешние микрофоны
Spearker	Громкоговоритель	**Router**	Маршрутизатор
HDMI or VGA to Monitor	Выход HDMI или VGA к Монитору	**Power Supply**	Источник питания
PTZ control	Управление камерами	**USB**	Универсальная последовательная шина
NVR	Сетевой видеорегистратор		
POE NVR	Сетевой видеорегистратор с питанием через сеть Etthernet		